「Hata Dia－Life」
Social welfare community

令和４年度
事　業　報　告　書

社会福祉法人　秦ダイヤライフ福祉会

目　次

社会福祉法人の理念と基本方針
理念 1
基本方針 2
事業の沿革 3-5
法人経営状況 6
(1) 理事会及び評議員会開催状況 6-7
(2) 財産の状況 8-9
(3) 職員の状況 10-11
(4) 組織図の状況 11
(5) 寄付金の状況 11
(6) ＣＳ委員会活動状況 12-14
(7) 認知症サポーター養成講座・講師派遣実績 14
(8) パワーリハビリテーション 14
(9) 防災 14-15
事業別運営状況
Ⅰ．社会福祉事業
(生活保護)
１．救護施設誠和園 16-18
(高齢者福祉)
１．特別養護老人ホームあざみの里 19-21
２．特別養護老人ホーム絆の広場 22-24
３．ヘルパーステーションあざみ 25-26
４．デイサービスセンター風の大地 27-29
５．グループホームあざみの家 30-32
６．グループホーム三つ星日記 33-35
７．小規模多機能ホームあざみの荘 36-38
８．小規模多機能ホームぼっちり横丁 39-40
(障害者福祉)
１．グループホームリットの風 41-42
２．就労継続支援Ｂ型リットの風 42-43
Ⅱ．公益事業
１．有料老人ホーム馴染み横丁 44-46
２．有料老人ホーム千金の一日 47-49
３．居宅介護支援事業所まるごと応援隊 50-51
４．地域ふれあい介護予防事業 52

理　　念

我われ秦ダイヤライフ福祉会は、すべての人が生き生きとその生涯を送ることの出来る高齢化社会を作るため、且つ、それぞれの人格が尊重される社会を作るため、常に努力を惜しまない。

ここに三つのスローガンを提唱する。

１．人格の尊重

２．自由と自立

３．友　　愛

基　本　方　針

福祉サービスの利用者の利益の保護及び地域における社会福祉の推進を図るとともに社会福祉事業の公明かつ適正な実施の確保及び社会福祉を目的とする事業の健全な発達を図り、もって社会福祉の増進に努める。

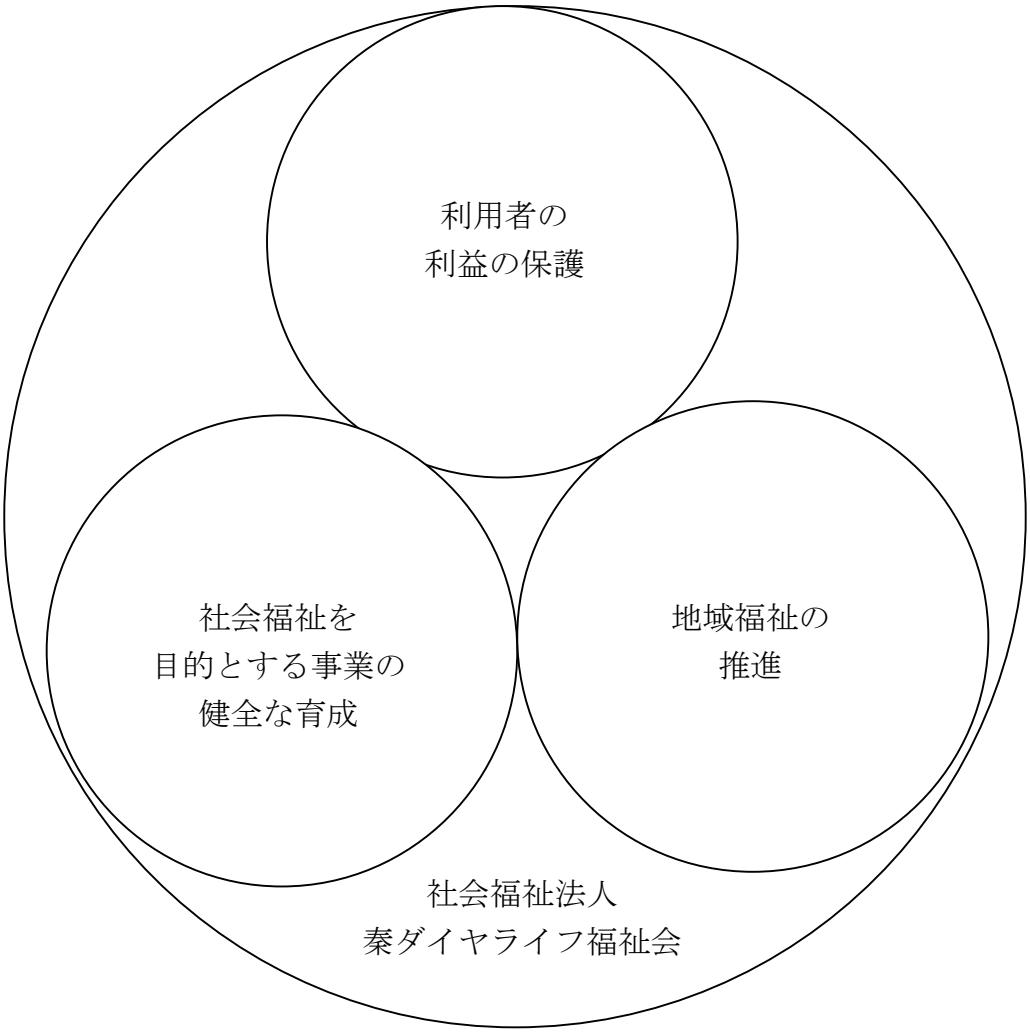

事業の沿革

平成１３年　６月	社会福祉法人秦ダイヤライフ福祉会　設立 基　本　金　　592,942,000 円
平成１４年　１月	ヘルパーステーションあざみ開設 訪問介護・介護予防訪問介護　サービス開始
４月	特別養護老人ホームあざみの里開設（定員８０人） 介護老人福祉施設　サービス開始 短期入所生活介護・介護予防短期入所生活介護 （空床利用型）サービス開始 基本財産土地　　403,300,000 円 基本財産建物　　998,550,000 円
平成１５年１２月	グループホームあざみの家開設（定員：２ユニット１８人） 認知症対応型共同生活介護・介護予防認知症対応型 共同生活介護　サービス開始 基本財産土地　　89,740,170 円 基本財産建物　　82,170,000 円
平成１６年　３月	２号基本金追加　　10,000,000 円
平成１７年　３月	２号基本金追加　　10,000,000 円
平成１８年　１月	有料老人ホーム馴染み横丁開設（定員：３０人） 特定施設入居者生活介護・介護予防特定施設入居者生活介護 サービス開始 公益事業財産建物　　207,181,221 円
３月	２号基本金追加　　10,000,000 円
１０月	障害者短期入所生活介護あざみの里開設　サービス開始
平成１９年　３月	２号基本金追加　　10,000,000 円
平成１９年１０月	小規模多機能ホームあざみの荘開設 （登録定員２５人、通所サービス利用定員１５人、 宿泊サービス利用定員５人）小規模多機能型居宅介護・介護予防 小規模多機能型居宅介護　サービス開始 基本財産土地　　32,690,000 円 基本財産建物　　50,313,752 円
平成２０年　３月	２号基本金追加　　10,000,000 円
平成２１年　３月	デイサービスセンター風の大地開設（定員２ユニット１８人） 通所介護・介護予防通所介護　サービス開始 （小規模：１ヶ月平均利用延人員数３００人以下） 基本財産土地　　4,218,104 円 基本財産建物　　20,504,355 円 ２号基本金追加　　10,000,000 円

平成２２年　９月	グループホーム三つ星日記開設（定員：２ユニット１８人） 認知症対応型共同生活介護・介護予防認知症対応型 共同生活介護　サービス開始 基本財産土地　48,622,000 円 基本財産建物　110,408,494 円
平成２４年　２月	有料老人ホーム千金の一日開設（定員：４０人） 特定施設入居者生活介護・介護予防特定施設入居者生活介護 サービス開始 地域ふれあい介護予防事業開設・サービス開始 介護職員初任者研修事業開設 公益事業財産土地　71,125,500 円 公益事業財産建物　318,024,686 円
３月	小規模多機能ホームぼっちり横丁開設 （登録定員２５人、通所サービス利用定員１５人、宿泊サービス利用定員６人） 小規模多機能型居宅介護・介護予防小規模多機能型居宅介護 サービス開始 基本財産土地　19,193,000 円 基本財産建物　76,324,908 円
平成２４年１２月	居宅介護支援事業所まるごと応援隊開設 居宅介護支援　サービス開始
平成２５年　３月	特別養護老人ホーム絆の広場開設 介護老人福祉施設（定員：８０人） 短期入所生活介護・介護予防短期入所生活介護 サービス開始　（定員：２０人） 基本財産土地　46,483,000 円 基本財産建物　1,143,974,978 円
平成２７年　３月	２号基本金追加　1,940,000 円
平成２８年　１月	グループホームリットの風（定員：１０名） 共同生活援助（外部サービス利用型）開設・サービス開始 主たる対象者：知的障害 基本財産土地　24,444,000 円 基本財産建物　79,194,263 円 就労継続支援Ｂ型事業所リットの風（定員２０名）開設 就労継続支援Ｂ型　サービス開始 主たる対象者：知的障害 基本財産土地　5,405,000 円 基本財産建物　10,019,894 円

令和　元年　９月	救護施設誠和園 （定員入所７０名　通所１４名　緊急入所７名）開設 主たる対象者：精神障害 基本財産土地　125,422,360 円 基本財産建物　925,997,081 円
令和　２年１１月	特別養護老人ホーム絆の広場　駐車場造成工事 基本財産土地　23,769,330 円
令和　５年　３月	グループホームあざみの家　エレベーター設備工事 基本財産建物　98,381,000 円

１．法人経営状況

（１）理事会及び評議員会開催状況

理事会

開　催　日	主　な　議　題
令和４年５月 20 日	第１号議案　令和３年度事業報告書議決の件 第２号議案　令和３年度計算書類及び附属明細書並びに財産目録議決の件 第３号議案　理事候補者案決定の件 第４号議案　役員報酬基準の一部改正案の件 第５号議案　役員報酬総額改定案決定の件 第６号議案　第６回定時評議員会招集決定、付議案承認の件 第７号議案　次期評議員候補者案の評議員選任・解任委員会への推薦の件 第８号議案　令和４年度第１次補正予算案承認の件 第９号議案　積立資産の取崩承認の件 １．目的取崩：本部拠点外国人材育成積立金積立資産 ２．目的外取崩：誠和園拠点人件費積立金積立資産（2 号資産） 第 10 号議案　重要な人事発令の件 第 11 号議案　令和４年度外国人技能実習生実施計画承認の件 第 12 号議案　規程の一部改正の件 ・職務権限規程・利用者預り金規程
令和４年８月 18 日 決議の省略	第１号議案　令和４年度第２次補正予算案承認の件 第２号議案　令和４年度救護施設誠和園償還計画における 第２回 本部繰入金の増額変更承認の件 （本部償還準備金積立資産取崩による救護施設誠和園繰入） 第３号議案　本部拠点償還準備金積立資産の目的外取崩承認の件 （第２号議案令和４年度救護施設誠和園償還計画変更に関連して） 第４号議案　第１１８回理事会第９号議案「積立資産の取崩承認の件 ２．目的外取崩：誠和園拠点人件費積立金積立資産（２号資産）の取消し及び誠和園が負担する法人全体に係る共通費用について 第５号議案　規程の一部改正の件　給与規程
令和４年 11 月８日 決議の省略	第１号議案　グループホームあざみの家エレベーター設備に係る事業計画及び整備予算案承認の件 (設備等整備積立金積立資産の目的取崩承認を含む) 第２号議案　グループホームあざみの家エレベーター設備工事に係る指名競争入札参加業者決定の件

開　催　日	主　な　議　題
令和４年 12 月 16 日 決議の省略	第１号議案　　令和４年度第３次補正予算案承認の件 第２号議案　　規程の一部改正案の件
令和５年３月 28 日	第１号議案　令和４年度第４次補正予算案承認の件 第２号議案　令和４年度目的積立金の積立案承認の件 第３号議案　令和５年度事業計画案承認の件 （外国人技能実習生受入計画は令和４年度までは個別議案としていたが、当該事業計画案の審議に含めた。） 第４号議案　令和５年度当初予算案承認の件 第５号議案　令和５年度救護施設誠和園償還計画承認の件 第６号議案　積立資産の取崩承認の件 １．目 的 取 崩：外国人材育成積立金積立資産 ２．目的外取崩：償還準備積立金積立資産 第７号議案　介護職員等へ支給する処遇改善手当の件 第８号議案　年俸者契約更新の件 第９号議案　事業継続計画マニュアル（感染症編ＢＣＰ）制定の件 第 10 号議案　規程の一部改正の件 １．職務権限規程 ２．経理規程 ３．旅費規程

評議員会

開　催　日	主　な　議　題
令和４年６月 17 日	第１号議案　令和３年度事業報告書承認の件 第２号議案　令和３年度計算書類及び附属明細書並びに財産目録承認の件 第３号議案　理事候補者選任の件 第４号議案　役員報酬基準の一部改正案承認の件 第５号議案　役員報酬総額改定案承認の件

（２）財産の状況

（単位：円）

固定資産			細目	令和３年度３月末 金額	令和４年度３月末 金額
社会福祉事業資産	基本財産	土地	救護施設誠和園 宅地 4,642.99 ㎡ 特養ホームあざみの里 宅地 3,077.38 ㎡　池沼 24.00 ㎡ 特養ホーム絆の広場 宅地 3,028.31 ㎡　雑種地 1,344.00 ㎡ デイサービスセンター風の大地 宅地　373.00 ㎡ グループホームあざみの家 宅地　808.47 ㎡ グループホーム三つ星日記 宅地　799.69 ㎡ 小規模多機能ホームあざみの荘 宅地　330.58 ㎡ 小規模多機能ホームぼっちり横丁 宅地　1,198.00 ㎡ グループホームリットの風・就労継続支援Ｂ型事業所リットの風 宅地　380.25 ㎡	823,286,964	823,286,964
		建物	救護施設誠和園 鉄筋コンクリート造陸屋根３階建 延床面積　3,213.38 ㎡ 特養ホームあざみの里 鉄筋コンクリート造陸屋根４階建 延床面積　4,552.47 ㎡ 特養ホーム絆の広場 鉄筋コンクリート造鋼板ぶき陸屋根４階建 延床面積　5,849.17 ㎡ デイサービスセンター風の大地 木･鉄筋コンクリート造瓦･亜鉛メッキ鋼板ぶき･陸屋根２階建 延床面積　259.84 ㎡ グループホームあざみの家　木造２階建 延床面積　514.25 ㎡ グループホーム三つ星日記　木造２階建 延床面積　607.91 ㎡ 小規模多機能ホームあざみの荘　木造2階建 延床面積　274.79 ㎡ 小規模多機能ホームぼっちり横丁 木造鋼板ぶき２階建 延床面積　484.49 ㎡ グループホームリットの風・就労継続支援Ｂ型事業所リットの風　木造鋼板ぶき2階建 延床面積　390.61 ㎡	取得価額 3,541,302,735 減価償却累計額 △1,402,741,289	取得価額 3,551,423,210 減価償却累計額 △1,515,316,439
		基本財産計		2,961,848,410	2,859,393,735

固　定　資　産			細　　目	令和３年度３月末 金　　額	令和４年度３月末 金　　額
社会福祉事業資産	その他の固定資産	土地	特養ﾎｰﾑ絆の広場 公衆用道路　29.00 ㎡ 小規模多機能ﾎｰﾑあざみの荘 進入路　215.97 ㎡ デイサービス風の大地 宅地･原野･山林 7 筆 1,841.42 ㎡ 有料老人ホーム千金の一日 宅地３筆　1,185.32 ㎡	105,139,528	105,139,528
		建物の	救護施設誠和園 防災用倉庫 特養ﾎｰﾑあざみの里 防災用倉庫 特養ﾎｰﾑ絆の広場 間仕切り ﾃﾞｲｻｰﾋﾞｽ風の大地倉庫及び車庫 グループホーム三つ星日記 防災等倉庫 有料老人ホーム馴染み横丁 鉄筋コンクリート造３階建 延床面積　1,347.47 ㎡ 有料老人ホーム千金の一日 鉄筋コンクリート造３階建 延床面積　1,856.50 ㎡	取得価額 536,912,459 減価償却累計額 △255,855,819	取得価額 537,379,959 減価償却累計額 △272,529,776
		構築物 減価償却累計額	舗装道路等	154,233,123 △45,628,010	154,233,123 △51,297,622
		車輌運搬具 減価償却累計額	利用者送迎用・介護用車椅子他	30,894,834 △28,770,385	31,012,534 △29,822,345
		器具及び備品 減価償却累計額	ベッド等介護機器他	226,106,908 △158,435,536	226,732,458 △172,179,754
		有形リース資産 減価償却累計額	ファイナンス・リース	47,649,140 △34,489,772	47,649,140 △38,463,812
		ソフトウェア	勤怠システム他	735,324	1,502,292
		長期預り積立資産	有料老人ホーム入所者敷金	7,400,000	7,290,000
		人件費積立金積立資産	人件費の類に属する経費に備える	35,600,000	41,600,000
		外国人材育成積立金積立資産	外国人技能実習生雇用に伴う財源	30,110,000	23,128,800
		設備等整備積立金積立資産	将来の大規模修繕の備え等	97,942,000	102,344,000
		償還準備積立金積立資産	償還金不足に備える	16,160,000	12,960,000
		工賃変動積立金積立資産	利用者の工賃支払に伴う財源に備え	300,000	300,000
		事業継続計画積立金積立資産	緊急対策予算の財源に備え	－	2,300,000
		差入保証金	事業所敷地の敷金	4,759,000	4,711,000
		その他の固定資産	浄化槽排水負担金	1,083,334	834,167
その他の固定資産計				771,846,128	734,823,692
固　定　資　産　合　計				3,733,694,538	3,594,217,427
資　産　合　計				4,276,288,302	4,141,604,001

（３）職員の状況　　（単位：人）

雇用形態	職　　種	社会福祉事業	公益事業	計
正規職員	管理職	8.8	2.2	11.0
	介護支援専門員	3.8	3.0	6.8
	事務職員	8.6	1.9	10.5
	生活相談員	7.5	1.0	8.5
	機能訓練指導員	3.0	2.0	5.0
	作業療法士	0.0	0.0	0.0
	管理栄養士	2.0	0.0	2.0
	栄養士	1.0	0.0	1.0
	看護職員	13.5	3.0	16.5
	計画作成担当者	4.2	0.0	4.2
	サービス担当責任者	1.0	0.0	1.0
	サービス管理責任者	1.0	0.0	1.0
	介護職員	85.5	18.0	103.5
	生活指導員	3.0	0.0	3.0
	指導員	14.0	0.0	14.0
計		156.9	31.1	188.0
臨時職員	生活相談員	0.5	0.0	0.5
	看護職員	0.0	0.0	0.0
	介護職員	33.5	7.0	40.5
	管理栄養士	0.0	0.0	0.0
	用務員	4.0	0.0	4.0
	指導員	0.0	0.0	0.0
	職業指導員	1.0	0.0	1.0
計		39.0	7.0	46.0
短時間職員	役員	0.0	0.0	0.0
	産業医	0.1	0.0	0.1
	非常勤医師	0.3	0.0	0.3
	非常勤機能訓練指導員	0.0	0.0	0.0
	介護支援専門員	0.0	0.8	0.8
	事務職員	0.5	0.0	0.5
	看護職員	0.9	0.0	0.9
	介護職員	8.2	1.8	10.0
	登録ヘルパー	1.2	0.0	1.2
	世話人	3.1	0.0	3.1
	用務員	0.8	0.0	0.8
	指導員	0.0	0.0	0.0
	介助員	0.5	0.0	0.5

	職業指導員	0.8	0.0	0.8
	宿直員	6.0	0.0	6.0
計		22.4	2.6	25.0
派遣職員	介護職員	4.0	1.0	5.0
計		4.0	1.0	5.0
総　　計		222.3	41.7	264.0

※令和５年３月 31 日現在。常勤換算によりカウント。実人員３００名。
（産休・育休・休職者８名込）

（４）組織図の状況

令和5年3月31日 現在

令和4年度 法人組織図

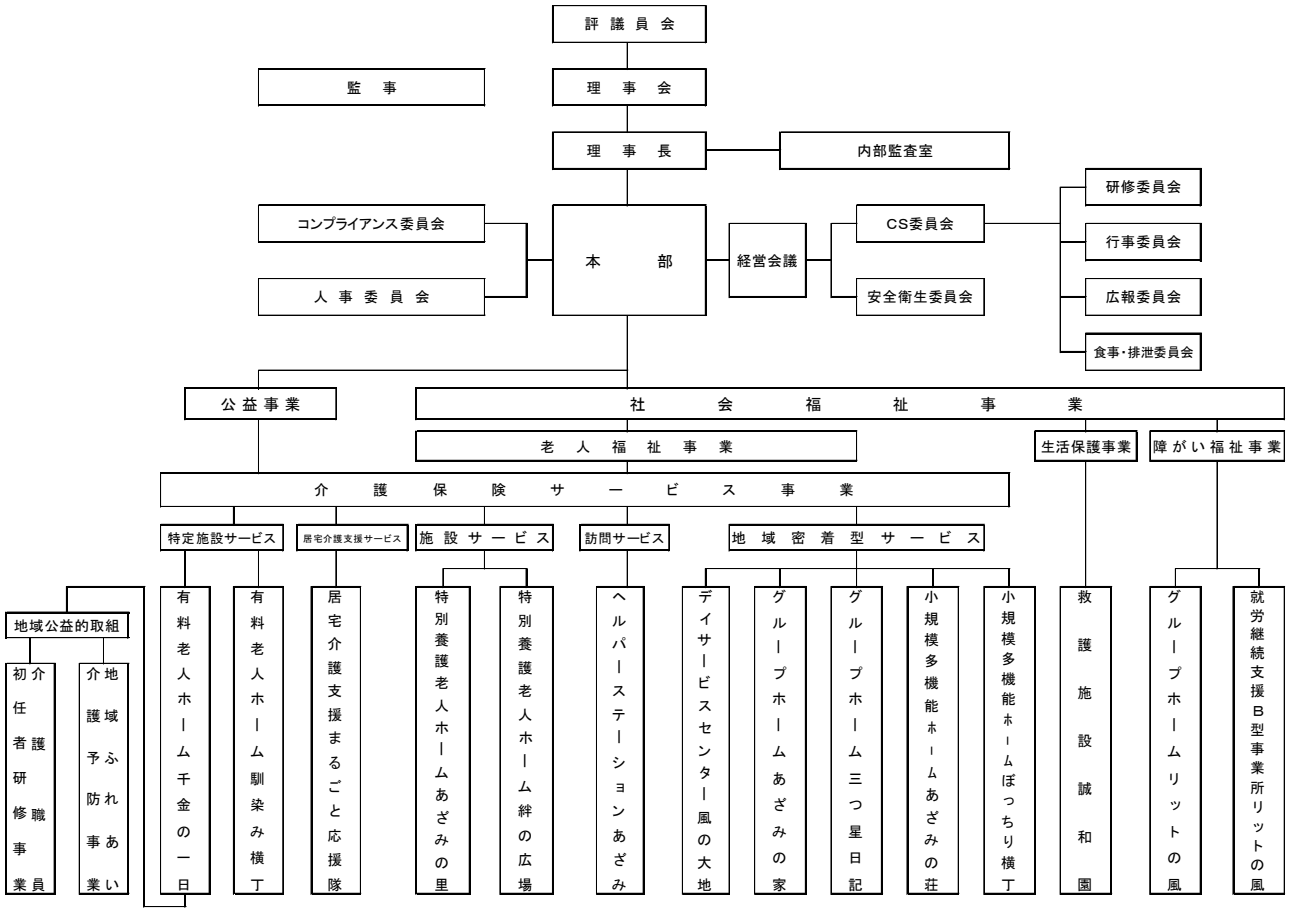

（５）寄附金の状況

区分	金額	使途
一般寄附金	１，０４４，２００円	令和４年度事業費
合計	１，０４４，２００円	

（６）ＣＳ委員会活動報告

①研修委員会

能力開発プログラム（施設内研修）

引き続き新型コロナウイルス感染対策として基本的に zoom を用い下記の通り実施した。

対象者	研　　修　　名	開催日
全職員	技能実習生受入研修	4 月（zoom）
	認知症研修	4 月（zoom）
	倫理観に関する研修	4 月（zoom）
	感染症（新型コロナウイルス対策）防止のための研修	4 月（zoom）
	防災に関する研修	4 月（zoom）
	防災に関する研修	4 月（zoom）
	感染症（食中毒）防止のための研修	6 月（zoom）
	コンプライアンス研修	6 月（外部講師 zoom）
	褥瘡及びその予防に関する研修	7 月（zoom）
	事故発生防止のための研修	10 月（zoom）
	感染症（新型コロナウイルス・ノロウイルス・インフルエンザ等）防止のための研修	11 月（zoom）
	救護施設・生活保護に関する研修	11 月（zoom）
	重度化・看取り研修（看取り研修、医療行為）	11 月（zoom）
	ハラスメント研修（人権啓発・職場作り）	1 月（外部講師 zoom）
	防災に関する研修	1 月（zoom）
	高齢者虐待防止法・身体拘束廃止に関する研修	2 月（zoom）
	ノーリフト研修	3 月（zoom）
	自立支援発表会	2 月（外部講師　zoom）
	新規学卒者入職前事前研修	3 月

②行事委員会

法人全体行事

開催月	行事名
５月	芋の苗植え（感染症対策を行い密にならない様に職員と風の大地利用者のみで実施）
7 月	あざみの夏祭り（新型コロナウイルス感染症対策にて中止）
8 月	合同花展（サマーカレッジ）（開催無の為中止）

	風の大地夏祭り（新型コロナウイルス感染症対策にて中止） よさこいボランティア（よさこい中止の為中止）
9 月	絆の秋祭り（新型コロナウイルス感染症対策にて中止）
10 月	ふれあい祭り（拠点ごとにて前年度より踏み込んだ内容にて実施） 芋掘り（感染症対策を行い密にならない様に職員と風の大地利用者のみで実施）
12 月	クリスマスサロン（新型コロナウイルス対策にて中止）
2 月	偲ぶ会（物故者法要）（新型コロナウイルス対策にて中止）

③食事・排泄委員会

取り組み内容

感染症対策（ノロウイルス・インフルエンザ、新型コロナ等）・衛生管理について 24 時間シート､排泄についての研修 自立支援の取り組み（各事業所実施・事例報告・発表事業所選考会の開催（zoom にて）） 自立支援発表会（zoom にて,金田先生にも参加頂いた）） 年間サロン計画・実施（新型コロナウイルス対策にて中止） クリスマスサロンの計画・実施（新型コロナウイルス対策にて中止） 餅つきについての計画・実施（新型コロナウイルス対策にて中止）

④広報委員会

委員会の開催は、TV 会議で行った。地域に向けての取り組みや、地域との交流、その他の活動に関しては、下記の対応を行った。

地域に向けての取り組み

法人全体として(毎月) ・毎月の広報誌発行 ・現行ホームページの更新
事業所として ・運営推進会議の開催(グループホーム、小規模多機能ホーム) ・認知症カフェへの参加(有料老人ホーム、グループホーム) ※上記の計画について、新型コロナウイルス対策にて、WEV 開催や参加の中止あり。
その他 ・脳の健康教室、パワーリハビリ、いきいき百歳体操への参加者募集 ・よさこい救護班実行委員会(秦競演場)の話し合いへの参加 ・一宮ふれあい祭り実行委員会への出席と一宮ふれあい祭りへの参加 ・しなねの杜への参加 ※上記の計画について、新型コロナウイルス対策にて、参加を中止する。

地域との交流

・地域清掃以外の活動については、新型コロナウイルス対策にて、中止する。

その他

・法人 PR 動画の制作。 ・法人創立 20 周年記念誌発行

⑤安全衛生委員会

委員会の開催は、TV 会議で行った。メンタルヘルス、腰痛予防、その他の活動に関しては、下記の対応を行った。

5～9 月（zoom） 全職員対象	メンタルヘルス研修
4 月・1 月	腰痛アンケート実施
・働きやすい職場づくりとして、相談窓口の設置、ノーリフティングケア、5S 活動	

（7）認知症サポーター養成講座・講師派遣等実績

名称	回数	備考
認知症サポーター養成講座	２回	日本郵便株式会社　四国支社 220 名参加（Zoom 使用）
民生委員協議会定例会出席	一宮地区１０回 秦地区　０回	一宮地区担当　　千金の一日 秦地区担当　　あざみの里
ふれあい祭り	－	コロナ感染対策に伴い中止
介護食料理教室	－	コロナ感染対策に伴い中止

（8）パワーリハビリテーション（高齢者筋力向上トレーニング活動育成事業）

※コロナ感染対策に伴い、本事業中止となる。

（9）防災

消防訓練開催状況

事業所名	開催月		備考
特養ホームあざみの里	5 月	11 月	5 月：夜間想定、地震、風水害 11 月：日中
特養ホーム絆の広場	5 月	12 月 2 月	5 月：日中　2 月：地震 12 月：夜間
デイサービスセンター風の大地	5 月	11 月	5 月：火災想定 11 月：地震想定
ヘルパーステーションあざみ			
グループホームあざみの家	5 月	11 月	5 月：夜間想定、地震、風水害 11 月：日中
グループホーム三つ星日記	6 月	11 月	6 月：夜間想定 11 月：日中地震想定
小規模多機能ホームあざみの荘	5 月	11 月	5 月：夜間想定、地震、風水害 11 月：日中
小規模多機能ホームぼっちり横丁	5 月	10 月	５月：夜間地震想定

介護付有料老人ホーム馴染み横丁			１０月：日中
介護付有料老人ホーム千金の一日	6 月	11 月	6 月：夜間想定 11 月：日中地震想定
グループホームリットの風	5 月	11 月	5 月：夜間想定、地震、風水害 11 月：日中
就労継続支援Ｂ型事業所リットの風			

Ⅰ　社会福祉事業　（生活保護事業）

１．救護施設　誠和園

（１）重点目標に対する成果

新型コロナウィルスの影響から、今期も引き続き様々な制約がある中、利用者のストレスコントロール、安全・安心生活の維持に努めた。全職員ならびに利用者による感染予防に取り組んだ結果、年度を通じて感染者及び体調不良者もなく経過した。このような状況ながら個別支援計画による自立支援を推進し、特に住替え・地域移行支援に重きを置いた。

また、初参加となった中国･四国地区救護施設研究協議大会では事例発表を行い、他施設と比較することで職員の意識変化に繋がり、人材育成の一助となった。救護施設が担うセーフティーネット機能を果たす上で、各市町村・医療機関など関係機関との連携を図り、施設の情報発信と利用希望者の調査を積極的且つ丁寧に行った結果、相談件数もさることながら緊急保護の事例も増加。特に一時入所事業では柔軟な受け入れに努め、大きく利用件数を伸ばした。入所・通所事業においても利用者のフェイス交代（入退所者数）は過去最高値となり、通過型施設として前進した年といえる。

（２）入所者状況

①稼動状況　　※措置施設につき月初カウントにて表記

	4月	5月	6月	7月	8月	9月	10月	11月	12月	1月	2月	3月
合計（人）	73	73	73	73	73	73	74	73	73	73	73	73
稼働率（%）	97.26	97.85	98.14	98.60	98.60	97.40	98.10	99.33	99.63	98.23	99.82	98.14

年間稼動率　98.42%

②入退所状況

		4月	5月	6月	7月	8月	9月	10月	11月	12月	1月	2月	3月	合計
入所（人）		1	1	0	0	0	1	1	0	0	1	3	2	10
退所（人）		1	1	0	0	0	0	2	0	0	2	3	1	10
内訳	死　亡	0	0	0	0	0	0	0	0	0	0	0	0	0
	住み替え	1	0	0	0	0	0	1	0	0	1	3	0	6
	長期療養	0	1	0	0	0	0	1	0	0	1	0	1	4

新規入所10名の内訳　（在宅２名、医療機関５名、他施設３名）うち緊急入所６名

住み替え退所６名の内訳　（特別養護老人ホーム２名、養護老人ホーム１名、
有料老人ホーム１名、シェアハウス２名）

③年齢状況

最高齢 90 歳、最若齢 24 歳、平均年齢 66.45 歳　（単位：人）

年齢層		20～29	30～39	40～49	50～59	60～64	65～69	70～79	80～90	合計
合計		1	3	6	8	7	14	24	10	73
性別	男性	0	2	4	5	4	7	17	6	45
	女性	1	1	2	3	3	7	7	4	28

④障害状況（手帳所持者）　（単位：人）

障害種別		非該当	精神	身体	知的	精神/知的	身体/知的	精神/身体	合計
合計		12	38	4	14	2	2	1	73
性別	男性	10	22	4	6	1	1	1	45
	女性	2	16	0	8	1	1	0	28

⑤食事形態状況　（単位：人）

主食	常食	軟飯	全粥	ミキサー	その他
	60	10	3	0	0
副食	常食	一口大	刻み	ミキサー	その他
	40	25	8	0	0

⑥事故発生状況　（単位：件）

		4 月	5 月	6 月	7 月	8 月	9 月	10 月	11 月	12 月	1 月	2 月	3 月	合計
合計		3	1	2	1	1	0	6	4	5	5	3	2	33
内訳	誤　薬	1	0	0	0	0	0	0	1	0	1	0	0	3
	離　設	0	0	0	0	0	0	3	1	0	0	0	0	4
	受　傷	1	0	0	0	0	0	1	0	0	0	0	0	2
	転　倒	0	0	1	0	1	0	1	1	3	2	2	2	13
	その他	1	1	1	1	0	0	1	1	2	2	1	0	11

⑦行事等開催状況

実施月	行事名	実施月	行事名
4 月	社会見学	10 月	秋の収穫祭・炊出し BBQ
5 月	こいのぼり縁日	11 月	遠足・衣料販売
6 月	社会見学	12 月	門松作り・クリスマス会・餅つき大会
7 月	七夕そうめん	1 月	初詣・新春ブリ演舞
8 月	コロナ感染対策にて全面中止	2 月	節分
9 月	敬老開設行事・花火大会	3 月	社会見学・誠和園慰霊祭

（３）通所事業

① 目標に対する成果

新型コロナウィルスの影響から、今期も通所サービスを一時休止する時期があり、自宅訪問を中心に生活状況の把握に努めた。しかしながら、心身状態の不調を呈する利用者が多く、関係機関との連携し必要な医療機関に繋いだほか、一時入所の利用により在宅生活の維持を図ったが、3名が長期療養（全て精神科入院）となり利用終了（在宅生活困難）に至った。

尚、新規登録として5名が利用を開始し、一般保護世帯利用枠は上限数に達した。利用者9名の内訳は、保護施設退所者5名・一般保護世帯4名となり、規程上、誠和園からの地域移行者（退所者）でなければ増員は望めず、今後更なる地域移行の推進が重要なポイントとなる。

② 通所利用者状況

	4月	5月	6月	7月	8月	9月	10月	11月	12月	1月	2月	3月
登録者	8	8	8	8	8	10	9	9	10	10	10	9
新規者	1	0	0	0	1	1	0	1	1	0	0	0
終了者	0	0	0	0	0	1	1	0	0	0	1	0
稼働率（%）	57.14	57.14	57.14	57.14	57.14	71.42	64.28	64.28	71.42	71.42	71.42	64.28

年間稼働率　63.64%

③ 年齢状況

年　齢		50歳以下	50歳～54歳	55歳～59歳	60歳～64歳	65歳～69歳	70歳～74歳	75歳以上	合計
性別	男性	1	0	1	2	1	0	0	5
	女性	0	0	1	2	0	0	1	4

平均年齢66.45歳（男性66.91歳　女性65.71歳）

④ 障害状況（手帳所持者）　（単位：人）

障害種別		非該当	精神	身体	知的	精神/知的	身体/知的	精神/身体	合計
合計		2	5	0	0	2	0	0	9
性別	男性	2	2	0	0	1	0	0	5
	女性	0	3	0	0	1	0	0	4

Ⅰ　社会福祉事業　（高齢者福祉事業）

１.特別養護老人ホームあざみの里

（１）重点目標に対する成果

ご利用者一人一人がその方らしい生活を続けられるよう、各担当職員を中心に、ご利用者の日々の様子や関わりから小さな変化においても多職種と情報共有を行い、ケアプランの変更に繋げていけるよう努めた。自立支援における基本ケアの実施やパワーリハビリによる身体機能維持で日々の体調を整え、移動販売車での買い物や理美容、各ユニットでのレクリエーションを行い、楽しみのある生活を送って頂けるよう努めた。また、ノーリフティングケアにおいては、多職種で検討を重ね福祉機器やICTの活用だけでなく、少しの工夫から職員の働きやすさ、ご利用者の安楽な生活に繋がるよう取り組みを行った。

（２）入退所状況（介護支援専門員　生活相談員部門）

①稼動状況　（単位：%）

	4月	5月	6月	7月	8月	9月	10月	11月	12月	1月	2月	3月
稼働率(%)	96.8	98.4	95.6	97.3	96.6	92.5	98.7	97.9	98.2	98.3	99.5	97.5

②入退居、退居理由

入居(人数)		4	3	3	3	1	8	2	4	2	1	2	0
退居(人数)		1	3	3	4	4	5	4	2	1	3	2	0
退居理由	看取り	1	1	1	1	3	3	2	2	1	2	2	0
	住み替え	0	0	0	0	0	0	0	0	0	0	0	0
	長期療養	0	2	1	3	0	2	1	0	0	0	0	0
	その他	0	0	1	0	1	0	1	0	0	1	0	0

新型コロナウイルス感染に伴い、利用者や職員、職員家族の感染が年間通してあり８月にはクラスターも発生。該当するフロアをゾーニングし入所受け入れを停止するなどして対応していた。コロナ感染された利用者のほとんどが機能低下みられ、退所につながる方や新規で受け入れる方もコロナ感染により特養への住み替えを検討することも多かった。コロナ禍での入所受け入れ対応はコロナがまん延しないように対策をとりながらの１年であった。

年間稼動率（特養）　97.19%

③入所者年齢別、性別割合と要介護状況　（単位：人）

※最高年齢は106歳、最低年齢は61歳となっている。

		69　歳以下	70～74歳	75～79歳	80～84歳	85～89歳	90～94歳	95～99歳	100　歳以上
年齢別		2	1	6	11	25	23	10	1
性別	男性	2	0	1	3	2	1	0	0
	女性	0	1	5	8	23	22	10	1

※平均介護度 4.31

		要支援 1	要支援 2	要介護 1	要介護 2	要介護 3	要介護 4	要介護 5
介護度別		0	0	0	0	13	37	29
性別	男性	0	0	0	0	2	4	3
	女性	0	0	0	0	11	33	26

④介護事故発生状況（行政報告分）　（単位：人）

		4 月	5 月	6 月	7 月	8 月	9 月	10 月	11 月	12 月	1 月	2 月	3 月
介護事故（行政報告分）		0	1	0	0	0	1	0	1	0	1	0	1
事故内容	転落	0	1	3	0	3	3	3	4	2	3	1	1
	骨折	0	1	0	0	0	1	0	1	0	1	0	0
	誤薬	0	0	0	0	0	1	0	0	0	0	0	1

骨折事故が複数見られているが、いずれも本人要因のもので、職員要因によるものはなかった。環境調整を行い、同様の事故が起きないように注意喚起を行った。

誤薬事故は職員要因によるものであり、各ユニットでの内服マニュアルの再確認や、管理方法の統一を行い再発防止に努めている。

⑤行事

	季節行事	定期行事	企画行事
４月	お花見	ユニット行事 喫茶 サンプラザ 手作りおやつ 頭の体操クラブ 音楽レクリエーション 行事食	コロナ感染対策に伴い、 各フロア行事を除き、 施設内全体行事中止
５月	端午の節句		
６月	グリーンカーテン		
７月	七夕		
８月	よさこい		
９月	お月見、敬老会		
10 月	ハロウィン		
11 月	紅葉狩り		
12 月	ゆず風呂		
１月	新年会		
２月	豆まき（節分）		
３月	桃の節句		

⑤食事形態状況　（単位：人）

主食	軟飯	全粥	ミキサー粥	経管栄養	その他
	26	29	11	8	5
副食	軟菜	ムース	ミキサー	経管栄養	その他
	34	27	10	8	0

２．特別養護老人ホーム絆の広場

（１）重点目標に対する成果

ユニットケアの理念でもある「暮らしの継続」を実現する為に、入居者一人ひとりに寄り添う事で個別ケアの充実を目指し、また、日々の暮らしぶりを多職種でも情報共有し、施設全体でその人らしい「暮らしの継続」に取り組んだ。

ユニットリーダー研修実地施設の活動としては、コロナ感染状況を鑑みながらも四国内の実地研修生の受け入れを再開し、29 名の受け入れを行った。

（２）入退所状況

①稼動状況（特養）　（単位：%）

	4 月	5 月	6 月	7 月	8 月	9 月	10 月	11 月	12 月	1 月	2 月	3 月
稼働率(%)	95.5	99.4	98.8	94.2	96.6	98.9	97.9	98.5	98.6	98.8	99.2	98.8

②入退居、退居理由　（単位：人）

入居(人数)		5	2	2	3	2	0	3	2	1	2	1	0
退居(人数)		2	1	3	4	0	1	2	1	4	0	1	0
退居理由	看取り	0	1	2	1	0	0	1	1	1	0	1	0
	住み替え	0	0	0	0	0	0	0	0	0	0	0	0
	長期療養	1	0	1	2	1	0	1	0	0	0	0	0
	その他	1	0	0	1	0	1	0	0	3	0	0	0

※前年度末に発生した年度末に新型コロナウイルスによるクラスターによる入院、新規入居の延長により状況が安定するまで入居を先延ばしにした関係で年度当初の稼働率が落ち込んだが着地としては目標稼働率 97.5%を 0.4%上回る結果となった。

年間稼動率（特養）　97.9%

③入所者年齢別、性別割合と要介護状況　（単位：人）

※最高年齢は 102 歳、最低年齢は 70 歳となっている。

		69 歳以下	70 ～ 74 歳	75 ～ 79 歳	80 ～ 84 歳	85 ～ 89 歳	90 ～ 94 歳	95 ～ 99 歳	100 歳以上
年齢別		0	3	7	9	24	23	9	3
性別	男性	0	0	3	3	5	1	1	0
	女性	0	3	4	6	19	22	8	3

※平均介護度は 4.19

		要支援 1	要支援 2	要介護 1	要介護 2	要介護 3	要介護 4	要介護 5
介護度別		0	0	0	0	13	44	23
性別	男性	0	0	0	0	5	5	3

	女性	0	0	0	0	8	39	20

※ショートステイの平均要介護度は2.87

④稼動状況（短期）　（単位：%）

	4月	5月	6月	7月	8月	9月	10月	11月	12月	1月	2月	3月
稼働率(%)	77.0	95.0	92.2	101.9	91.8	88.7	90.8	74.0	85.0	92.3	98.4	88.9

※前年度入居で発生した入居の新型コロナウイルスによるクラスター発生、収束に向けての事業縮小に伴い年度当初の年度当初の稼働率が落ち込んだ。担当者の入れ替わりもあり稼働率97.5%を7.84%下回る結果となった。

年間稼動率（短期）　89.66%

⑤ショートステイ日常生活圏域別利用者

北部	東部	西部	南部
118名	46名	28名	30名

※高知市外利用者は南国市6名、土佐清水市1名、室戸市1名、高岡郡津野町1名
高岡郡四万十町1名、香南市1名

⑥介護事故発生状況（行政報告分）　（単位：人）

		4月	5月	6月	7月	8月	9月	10月	11月	12月	1月	2月	3月
介護事故（行政報告分）	入居	0	1	0	1	0	1	1	0	0	0	0	0
	ショート	0	0	0	1	2	0	1	0	0	0	0	0
事故内容	転倒	0	0	0	0	1	0	0	0	0	0	0	0
	誤薬	0	0	0	0	1	1	2	0	0	0	0	0

前期5件、後期3件となっている。マニュアルに沿った対応が出来ていない事やショートステイでは荷物の確認不足、職員の思い込みによる誤薬4件、ご自分で動かれる方の座り込みによる骨折1件。転倒1件。介助中の打撲1件。医療処置関係1件となっている。前年度と比較し5件少ない。職員会や研修を通じて職員へ意識づけを行いマニュアルの徹底、ヒューマンエラーを減らしていく必要がある。

⑦食事形態状況　（単位：人）

主食	軟飯	全粥		ミキサー粥	経管栄養	その他
	26	29		14	11	0
副食	軟菜(一口大含む)	刻み	ムース	ミキサー	経管栄養	その他
	28	23	11	7	11	0

年間行事開催状況

	行　　事
4 月	花見行事（行事食）
5 月	端午の節句（行事食）
6 月	ユニット行事
7 月	七夕行事（各ユニット）
8 月	ユニット行事
9 月	敬老会（各ユニット） おやつ行事（各ユニット）
10 月	ハロウィン（行事食） カツオの藁焼き
11 月	おやつ行事（各ユニット）
12 月	クリスマス会（各ユニット） 門松つくり
1 月	鏡開き
2 月	節分行事（各ユニット）
3 月	ひな祭り（行事食）
随時	ユニット行事

第 1 月曜、毎週火曜日サンプラザ
毎週金曜日　ヤクルト販売
第 2 水曜日　詩吟クラブ　　中止
第 2 木曜日　カラオケクラブ　中止
第 3 木曜日　歌声クラブ　　中止
第 4 火曜日　シネマクラブ　　中止
第 1 金曜日　料理クラブ　　中止
第 3 金曜日　フラワーサロン　中止
※1 階に売店コーナーを設置し、誰もが自由に買い物が出来るようにした。
※コロナウイルス感染対策の為、家族やボランティア等を含めた集合行事は中止となったが、コロナ感染状況を考慮しながらも、その中でできる少人数での行事の開催に取り組んだ。

３.ヘルパーステーションあざみ

（１）重点目標に対する成果

新型コロナウイルス感染症や長期入院による影響で、サービス利用のキャンセルや調整等が多数発生した。職員については体調不調等があったものの、感染者を出すことなく過ごすことができた。また、法人内感染対策委員会での決定事項を基に感染予防を徹底した事で、ご利用者ご家族にも安心してサービスを提供する事ができた。

訪問介護員が利用者の居宅において、安心安全に自立した生活を営むことができるように、多様なニーズへの迅速な対応を関係機関と連携を図り、サービスの提案提供を行った。

人材育成については情勢に合わせ、オンライン研修、事業所内研修にて取り組みを行い、今年度も介護事故や大きな苦情もなかった。

ご利用者ご家族の声に耳を傾け、信頼されるよう日々の業務改善にも努めた。

(2)　利用者状況

①月別利用状況

	4 月	5 月	6 月	7 月	8 月	9 月	10 月	11 月	12 月	1 月	2 月	3 月
要支援 1	33	41	36	36	37	34	38	37	36	35	34	28
要支援 2	63	63	59	59	54	54	61	60	55	50	52	56
要介護 1	212	223	216	210	225	206	205	192	192	199	183	163
要介護 2	68	62	61	56	50	55	55	69	67	56	46	53
要介護 3	30	30	16	17	12	11	13	9	13	11	11	10
要介護 4	7	3	2	2	2	4	3	2	3	4	13	8
要介護 5	9	9	8	9	3	0	9	11	13	12	16	13
合計	422	377	398	394	383	364	388	380	379	367	355	331

（単位:人）

実績延人数	4538 人
月平均	378 人

②利用者年齢別、性別状況　（単位 : 人）

＊最高年齢は 100 歳、最低年齢は 75 歳となっている

		69 歳以下	70～74 歳	75～79 歳	80～84 歳	85～89 歳	90～94 歳	95 ～99 歳	100 歳以上	計
年齢別		0	1	3	7	6	11	5	3	36
性別	男性	0	1	2	2	1	4	0	2	12
	女性	0	0	1	5	5	7	5	1	24

③要介護状況　（単位:人）

＊平均要介護度は 1.27

	要支援 1	要支援 2		要介護 1	要介護 2	要介護 3	要介護 4	要介護 5	計

介護度別		5	6		15	6	1	2	1	36
性別	男性	2	1		6	1	0	2	0	12
	女性	3	5		9	5	1	0	1	24

④居宅介護支援事業所別利用者数　　単位：人）

居宅介護支援事業所	ヤード	まるごと	ミカリ	あっと	一宮	とまの樹	城見	陽だまり	高知中央	土佐山	ふくいの	北部	りはびっと
要介護	3	5	4	3	1	1	1	2	2	2	1	0	0
総合事業	0	2	0	5	1	0	0	0	0	0	0	2	1

⑤介護事故発生状況（行政報告分）

※当年度は行政報告事故はなし

４.デイサービスセンター風の大地

（１）重点目標に対する成果

新型コロナウイルス感染症による感染者増加防止の臨時休業を余儀なく行う事があったが事業所内の感染対策の取組みを家族や地域に向け啓発チラシ（掲示板活用）・手紙作成や利用者家族に事前の電話等で情報提供を行う事により理解を得る事ができた。
行事・イベントについては、来所してのイベント中止を行い、屋内外での感染症対策を講じた事業所内の行事やイベントを企画し新たな楽しみと刺激になる取り組みを行った。
職員研修についてはwebカメラ設置や法人TV会議システムを活用し参加を行った。
上記取り組み結果、利用者の在宅生活継続と家族の就労支援を満たし地域との関わり・結びつきを大切にすることができた。

（２）利用者状況

①要介護度別利用状況

	4月	5月	6月	7月	8月	9月	10月	11月	12月	1月	2月	3月
要支援1	1	2	2	1	1	0	1	2	1	1	1	1
要支援2	3	4	4	4	4	2	4	2	4	4	5	4
要介護1	18	17	16	17	18	16	18	17	20	20	19	19
要介護2	3	3	3	3	3	2	2	3	4	4	4	4
要介護3	3	3	3	3	2	1	2	2	2	1	1	2
要介護4	0	0	0	0	0	1	1	1	1	1	0	0
要介護5	0	0	0	0	0	0	0	0	0	0	1	1
合計（人）	28	29	28	28	29	22	28	30	32	27	27	26

実績延人数	3,628人
平均要介護度	0.82

②登録状況

	4月	5月	6月	7月	8月	9月	10月	11月	12月	1月	2月	3月
登録人数（人）	31	29	29	29	30	31	30	34	33	35	35	35

③利用者年齢と性別状況(令和5年3月末現在)

		69歳以下	70～74歳	75～79歳	80～84歳	85～89歳	90～94歳	95～99歳	100歳以上
年齢別		1	1	2	5	8	11	2	1
性別	男性	0	0	0	1	0	4	0	0
	女性	1	1	2	4	8	7	2	1

④登録地域(令和5年3月末現在)

登録地域	北部	南部	西部	東部
登録人数（人）	30	0	0	5

⑤介護事故発生状況（行政報告分）

行政報告事故なし

⑥行事

実施月	行事食	行事名	場所
４月	山菜の稲荷寿司 豆ごはん	栄養相談　お誕生日会 ケーキの日　手作りおやつ（桜もち）　マジックショー ピアノ演奏　生花	風の大地
５月	散らし寿司 炊き込みごはん	芋の苗植え　生花　洗車週間 栄養相談　ピクニック（庭） お誕生日会　ケーキの日 手作りおやつ（ジャムサンド）	風の大地
６月	散らし寿司 鮭と胡瓜の混ぜ寿司 天ぷら盛り合わせ	レトロ喫茶（サンドウィッチ・ナポリタン・ミニえびグラタン・ミニサラダ。プリンアラモード・コーヒー） 毛筆週間　栄養相談 防災訓練　生花　お誕生日会 ケーキの日　手作りおやつ（紫陽花饅頭）	風の大地
７月	あなご丼 散らし寿司	七タイベント　栄養相談 ムームーカフェ　フラダンス お誕生日会　ケーキの日 手作りおやつ（デコアイス）	風の大地
８月	助六寿司 ちりめん丼	栄養相談	風の大地
９月	芋ごはん 散らし寿司	敬老会　縁日週間 手作りおやつ（おはぎ） お誕生日会　ケーキの日	風の大地
10 月	秋野菜シチュー 栗ごはん	芋ほり　ハロウィンイベント お誕生日会　ケーキの日 ピクニック（庭）手作りおやつ（茶巾絞り）	風の大地
11 月	サケの散らし寿司 和風オムライス	ダンスイベント　防災訓練 手作りおやつ（マグラーメン） お誕生日会　ケーキの日	風の大地
12 月	蒸し寿司 ハンバーグオムライス	クリスマス会　手作りおやつ（クッキーサンド） お誕生日会　ケーキの日	風の大地

		餅つき　正月生花　正月準備 大掃除週間	
１月	おせち弁当 菜飯ごはん	書初め週間　鏡開き 手作りおやつ（どら焼き） お誕生日会　ケーキの日 ハンドケア週間	風の大地
２月	恵方巻き 石狩鍋	節分イベント　バレンタイン 手作りおやつ（チョコフォンデュ）お誕生日会　ケーキの日	風の大地
３月	春の散らし寿司 筍ご飯 お花見弁当	ひなまつりイベント 手作りおやつ（ぼたもち） お誕生日会　ケーキの日 お花見（行楽弁当） 修了証書授与式	風の大地

５.グループホームあざみの家

（１）重点目標に対する成果

令和４年度も引き続き感染症対策を重点目標に掲げ取り組みました。令和３年度にコロナウィルス感染によるクラスターの発生を経験した事で、８月のクラスター発生時では初動が早く出来ました。また、職員一人一人の感染症対策への意識が高く、手洗い、手指消毒とマスク着用、入居者や職員が触れる物の消毒と環境整備とゾーニング、２時間毎の換気、不要不急の外出の自粛を目標に感染症対策が出来ました。

全職員がBCPに沿った対応が出来るように、ホーム会などでBCPを把握する必要性や役割分担についての説明を行い意識づけする事が出来ました。また、BCPについては必要性に応じて見直しを行っています。

（２）入退居状況

①稼動状況　（単位：%）

	4月	5月	6月	7月	8月	9月	10月	11月	12月	1月	2月	3月
稼働率(%)	100	99.6	100	98.4	89	99.1	96.8	100	99.1	97.8	99.8	100

②入退居、退居理由　（単位：人）

入居(人数)		0	1	0	0	1	1	2	0	0	0	1	0
退居(人数)		0	1	0	1	0	3	0	0	0	0	1	0
退居理由	看取り	0	0	0	0	0	0	0	0	0	0	0	0
	住み替え	0	1	0	1	0	2	0	0	0	0	1	0
	長期療養	0	0	0	0	0	1	0	0	0	0	0	0
	その他	0	0	0	0	0	0	0	0	0	0	0	0

※8月、コロナウイルス感染でクラスターが発生した結果、8月に入院2名となり、内1名が長期療養となった事と12月末より1月中旬まで入院1名の為、年間稼働率が低下しています。2月より月別の稼働率は徐々に上昇しています。

年間稼動率　98.3%

③入所者年齢別、性別割合と要介護状況　（単位：人）

※最高年齢は 99 歳、最低年齢は 65 歳となっている。

		69　歳以下	70 ～ 74 歳	75 ～ 79 歳	80 ～ 84 歳	85 ～ 89 歳	90 ～ 94 歳	95 ～ 99 歳	100　歳以上
年齢別		1	0	1	6	4	5	1	0
性別	男性	0	0	1	2	0	0	1	0
	女性	1	0	0	4	4	5	0	0

※平均介護度は 2.16

		要支援 1	要支援 2	要介護 1	要介護 2	要介護 3	要介護 4	要介護 5
介護度別		0	0	5	8	2	3	0
性別	男性	0	0	1	2	0	1	0
	女性	0	0	4	8	2	2	0

④介護事故発生状況（行政報告分）　（単位：人）

		4 月	5 月	6 月	7 月	8 月	9 月	10 月	11 月	12 月	1 月	2 月	3 月
介護事故（行政報告分）		0	0	0	0	0	0	0	0	1	0	0	0
事故内容	転倒	0	0	1	0	1	0	1	0	1	0	0	1
	誤嚥・窒息	0	0	0	0	0	0	0	0	0	0	0	0

⑤食事形態状況　（単位：人）

主食	常食	軟飯	全粥	ミキサー	その他
	0	13	3	1	1
副食	常食	一口大	刻み	ミキサー	その他
	14	0	1	1	2

⑥行事開催状況

実施月	行事名
4 月	花見・おやつ作り（フルーツ寒天）
5 月	つつじ鑑賞（牧野植物園）
6 月	おやつ作り（ところてん）
7 月	七夕・流しそうめん
8 月	中止
9 月	中止
10 月	敬老会
11 月	運動会
12 月	忘年会
1 月	新年会
2 月	節分・豆まき
3 月	ひな祭り・おやつ作り（パンケーキ）

６.グループホーム三つ星日記

（１）重点目標に対する成果

前年度に引き続き、新型コロナウイルス感染対策として、法人内の感染対策委員会での決定事項を基に、日々入居者の安全を第一に考えながら対応してきたが、R5 年 1 月に職員 3 名、入居者 15 名、計 18 名のクラスターが発生。業務の縮小や施設内での生活に制限が出ることとなったが、全員軽症。今までと変わらない生活の継続が出来ている。

オンライン環境を整え、内部、外部への研修の参加や WEV での運営推進会議の開催で、参加者（地域・家族・利用者）の意見よりニーズを把握できた。

日々の生活の中では、入居者の心身等の状況を考慮し、それぞれが行える家事を無理の無い範囲で提供、職員と一緒に行い、全員が何らかの役割をもつことが出来、生きがいや自信に繋げることが出来た。また個別の体操にて日々の身体作りにも力を入れ、このことが筋力の維持に繋がった。また学習療法希望者も増え、関わりを大切にしている。
健康面では日々の健康状態の管理を行い、異変、急変時には協力医療機関との連携に努めている。

（２）入退所状況

①稼動状況　（単位：%）3 月末現在

	4 月	5 月	6 月	7 月	8 月	9 月	10 月	11 月	12 月	1 月	2 月	3 月
稼働率(%)	100	99.6	100	100	96.4	99.2	99.4	100	99.1	99.2	100	100

②入退居、退居理由　（単位：人）3 月末現在

入居(人数)		1	1	0	0	0	1	1	1	0	0	0	0
退居(人数)		1	1	0	0	0	1	1	1	0	0	0	0
退居理由	看取り	0	0	0	0	0	0	0	0	0	0	0	0
	住み替え	1	0	0	0	0	1	1	1	0	0	0	0
	長期療養	0	1	0	0	0	0	0	0	0	0	0	0
	その他	0	0	0	0	0	0	0	0	0	0	0	0

※年間の平均介護度が下がった（2.86⇒2.34）こともあり、昨年より入院者が少なかったため、目標を超える稼働率となった。骨折者なし。

年間稼動率　99.4%

③入所者年齢別、性別割合と要介護状況　（単位：人）

※最高年齢は 97 歳、最低年齢は 75 歳となっている。

		69　歳以下	70 ～ 74 歳	75 ～ 79 歳	80 ～ 84 歳	85 ～ 89 歳	90 ～ 94 歳	95 ～ 99 歳	100　歳以上
年齢別		0	0	3	3	4	5	3	0
性別	男性	0	0	1	1	1	2	0	0
	女性	0	0	2	2	3	3	3	0

※平均介護度は 2.34

		要支援 1	要支援 2	要介護 1	要介護 2	要介護 3	要介護 4	要介護 5
介護度別		0	0	3	4	7	2	2
性別	男性	0	0	1	2	1	0	1
	女性	0	0	2	2	6	2	1

④介護事故発生状況（行政報告分）　（単位：人）

		4 月	5 月	6 月	7 月	8 月	9 月	10 月	11 月	12 月	1 月	2 月	3 月
介護事故（行政報告分）		0	0	5	0	0	0	0	0	0	0	0	0
事故内容	転倒	0	0	0	0	0	0	0	0	0	0	0	0
	誤薬	0	0	0	0	0	0	0	0	0	0	0	0
	誤飲	0	0	5	0	0	0	0	0	0	0	0	0

⑤食事形態状況　（単位：人）

主食	常食	軟飯	全粥	ミキサー	その他
	18	0	0	0	0
副食	常食	一口大	刻み	ミキサー	その他
	16	1	1	0	0

⑥行事開催状況

実施月	行事名
4 月	・室内花見(入居者様と一緒に室内に造花や折り紙で桜を飾り付け、春にちなんだ歌や紙芝居、体操を楽しんだ後に花見弁当を食べる。) ・おやつ作り（桜餅）
5 月	・兜つくり(新聞紙を使って兜作り) ・おやつ作り（三色団子作り）
6 月	・花植え（アサガオ） ・テルテル坊主作り ・おやつ作り（三色寒天作り）
7 月	・七夕(短冊の飾り付けや歌を楽しむ) ・ゲーム（ペットボトル割り箸ゲーム）
8 月	・おやつ作り（かき氷） ・スイカ割り(ビーチボールをスイカにみたててスイカ割りをする。その後本物のスイカを食べる)
9 月	・敬老会(一人一人に表彰状、プレゼントの手渡し、レクリエーション) ・おやつ作り(ヨモギ団子作り) ・押し花作り
10 月	・中秋の名月(飾りつけや写真撮影) ・秋の運動会（玉入れ、赤白旗、新聞たたみ、紐ほどきなど） ・おやつ作り（おはぎ）
11 月	・おやつ作り（カボチャマフィン） ・ちぎり絵 ・おやつ作り（サツマイモチップス）
12 月	・クリスマス会 ・餅つき(施設内に飾るお鏡の餅を丸める) ・クリスマスツリー飾り
1 月	・初詣(室内に神社を作り初詣を行う、職員が獅子舞に扮し厄払いを行う)
2 月	・節分(紙芝居、豆まきのかわりに鬼に扮した職員に新聞紙を当てる) ・ひな祭りのリース作り
3 月	・春の花植え ・漢字神経衰弱

7.小規模多機能ホームあざみの荘

（1）重点目標に対する成果

今年度も前年度に続き新型コロナウィルス感染症の感染拡大の影響を受け、サービス利用の調整や法人内の行事の中止、地域活動の制限が出ることとなり、積極的な外出の自粛をせざるを得ない状況が続いた。

感染対策についても前年度に引き続き、職員・利用者のマスクの着用や手洗い、消毒や事業所内、公用車の定期的な消毒や換気を行っていたが 10 月下旬に利用者利用者 5 名、職員 4 名計 9 名のコロナ陽性反応あり事業所内クラスター発生し通所・宿泊サービス中止し訪問での稼働を行った。その後、11 月より全サービスを再開している。

人材育成については法人内外の研修をオンラインで参加し、研修の学びを研修委員が中心となり再研修を行い資質の向上を図った。

科学的介護情報システム（LIFE）を活用し科学的に効果が裏付けられた質の高いサービスの提供を行い、利用者の状態に応じたケアプランの作成を行い要介護度が下がるなど重度化予防に努め在宅生活の継続にもつながった。

南海トラフ地震に対する防災への取り組みについては BCP を作成し、災害用トイレや非常食等備蓄品も購入行い、事業所内 BCP を用いて研修中である。

（2）利用者状況

① 登録状況

	4 月	5 月	6 月	7 月	8 月	9 月	10 月	11 月	12 月	1 月	2 月	3 月
登録人数（人）	26	25	26	27	28	26	25	26	26	25	26	29
稼働率(%)	89.7	86.2	89.7	93.1	96.6	89.7	86.2	89.7	89.7	86.2	89.7	100

②サービス毎利用状況（月別）

ア．通所サービス （単位：人）

	4 月	5 月	6 月	7 月	8 月	9 月	10 月	11 月	12 月	1 月	2 月	3 月
通所人数（人）	378	392	372	387	325	335	232	313	313	307	316	379
稼働率(%)	84.0	84.3	82.7	83.2	69.9	74.4	49.9	69.6	67.3	66.0	75.2	81.5

※登録稼働率低迷による。

イ．訪問サービス （単位：回）

	4 月	5 月	6 月	7 月	8 月	9 月	10 月	11 月	12 月	1 月	2 月	3 月
訪問のべ回数	422	390	372	391	292	325	307	320	408	392	349	484

※配食・服薬管理・買物代行が主。

ウ．宿泊サービス （単位：人）

	4 月	5 月	6 月	7 月	8 月	9 月	10 月	11 月	12 月	1 月	2 月	3 月
宿泊人数（人）	147	155	148	151	126	134	80	135	124	119	128	148
稼働率（%）	98.0	100	98.7	97.4	81.3	89.3	51.6	90.0	80.0	76.8	91.4	95.5

年間稼働率	通所	74.0%
	宿泊	84.7%

③登録者年齢別、性別割合と要介護状況　（令和５年３月末現在）　（単位：人）

		69　歳以下	70 ～ 74 歳	75 ～ 79 歳	80 ～ 84 歳	85 ～ 89 歳	90 ～ 94 歳	95 ～ 99 歳	100　歳以上
年齢別		0	2	3	4	10	9	1	0
性別	男性	0	0	1	0	5	0	0	0
	女性	0	2	2	4	5	9	1	0

④年齢別、性別の数と要介護状況　（令和５年３月末現在）　（単位：人）

		要支援１	要支援２	要介護１	要介護２	要介護３	要介護４	要介護５
介護度別		3	0	13	5	3	5	0
性別	男性	2	0	2	1	1	1	0
	女性	1	0	11	4	2	4	0

⑤登録地域　（単位：人）

登録地域	北	東	西	南
登録人数（人）	26	1	2	0

⑥認知症レベル　（単位:人）

認知症レベル	自立	Ⅰ	Ⅱa	Ⅱb	Ⅲa	Ⅲb	Ⅳ	M
人数	0	4	2	10	6	3	4	0

⑤介護事故発生状況（行政報告分）

なし

⑥行事等開催状況

	季節行事	定期行事	その他
４月	花見	習字クラブ カラオケ カルタ大会 風船バレー 釣り大会 ボウリング大会	運営推進会議（新型コロナウィルス感染拡大の為文書通知） リハビリ体操
５月	ミニ運動会		
６月	あじさい見学		
７月	向日葵ドライブ		
８月	夏祭り		
９月	敬老会		
10 月	ハロウィン		
11 月	コスモス鑑賞		
12 月	クリスマス会		
１月	新年会 初詣		
２月	節分		
３月	ひな祭り		

８.小規模多機能ホームぼっちり横丁

（１）重点目標に対する成果

①新型コロナ感染症クラスターへの対応を、BCP を元に全員で実施した。業務縮小にはなったが、蔓延することはなかった。

②日々変化のある利用者への対応について、多職種が申し送り等にて検討し情報共有を丁寧に行った。又、ケアマネを通じて家族への情報共有も行うことで、苦情や問い合わせは減少した。

③ZOOM 等遠隔でのツールを使い、可能な限りの研修に参加し学習機会を持つように努めた。

④南海トラフの地震対策は BCP 計画の作成に取り組んでいる。

（２）登録状況

① 登録状況

	4 月	5 月	6 月	7 月	8 月	9 月	10 月	11 月	12 月	1 月	2 月	3 月
登録人数（人）	29	29	29	28	29	28	27	26	29	29	25	26
稼働率（%）	100	100	100	96.5	100	96.5	93.1	89.6	100	100	86.2	89.6

② サービス毎利用状況（月別）

ア.通所サービス

	4 月	5 月	6 月	7 月	8 月	9 月	10 月	11 月	12 月	1 月	2 月	3 月
通所人数（人）	396	397	405	421	366	363	361	324	309	239	350	409
稼働率（%）	73.3	71.1	75.0	75.4	65.5	67.2	64.6	60.0	57.2	44.2	69.4	73.2

※稼働率低下は、登録者の利用日数が少なかったため。

イ.訪問サービス

	4 月	5 月	6 月	7 月	8 月	9 月	10 月	11 月	12 月	1 月	2 月	3 月
訪問のべ回数	411	472	474	372	309	315	347	339	328	234	222	293

※訪問内容：服薬支援、配食、安否確認など。

ウ.宿泊サービス

	4 月	5 月	6 月	7 月	8 月	9 月	10 月	11 月	12 月	1 月	2 月	3 月
宿泊人数(人)	129	121	125	128	120	150	120	101	110	111	117	152
稼働率（%）	71.6	65.0	69.4	68.8	64.5	83.3	64.5	56.1	59.1	59.6	69.6	81.7

※定員越えについては、緊急対応(主介護者の入院など)により急遽必要な利用となったため。

年間稼働率	通所	66.3%
	宿泊	67.7%

③ 登録者年齢別、性別割合と要介護状況（令和 5 年 3 月末現在）

		69 歳以下	70～74 歳	75～79 歳	80～84 歳	85～89 歳	90～94 歳	95～99 歳	100 歳以上
年齢別		1	1	3	8	8	4	0	0
性別	男性	1	1	0	2	1	2	0	0
	女性	0	0	3	6	7	2	0	0

④　年齢別、性別の数と要介護状況（令和５年３月末現在）　（単位：人）

		要支援１	要支援２	要介護１	要介護２	要介護３	要介護４	要介護５
介護度別		3	1	12	2	4	2	1
性別	男性	0	0	5	0	1	0	0
	女性	3	1	7	2	3	2	1

⑤　登録地域　（単位：人）

登録地域	北	東	西	南
登録人数（人）	21	3	0	1

⑥　認知症レベル　（単位：人）

認知症レベル	自立	Ⅰ	Ⅱa	Ⅱb	Ⅲa	Ⅲb	Ⅳ	M
人数	1	5	1	8	5	5	1	0

⑦　行事等開催状況

	季節行事	定期行事	その他
４月	花見	クッキングクラブ 誕生日会	歩こう会 防災訓練 いきいき百歳体操 リハビリ体操
５月	しいたけ菌うち		
６月	紫陽花見学		
７月	七夕		
８月	暑気払い（かき氷）		
９月	敬老会		
10 月	ハロウィン		
11 月	コスモス見学		
12 月	クリスマス会		
１月	初詣・餅つき		
２月	節分		
３月	ひな祭り		

Ⅰ　社会福祉事業　（障害者福祉事業）

１．グループホームリットの風

（1）重点目標に対する成果

新型コロナウイルス対策としての、外出時のマスク着用・帰設後の手洗い等の促しと玄関ドアへの掲示、外泊される利用者に対しての、本人もしくは同居家族の体調不良が確認された場合の、帰設前に医療機関の受診の促しを行った。しかし、令和５年１月に１名の陽性者が出て以降、利用者２名と職員２名の合計４名がコロナに罹患し療養した。クラスターを防ぐため、罹患していない利用者については、家族と相談して自宅へ帰宅してもらったり、アパートの１室を借りて過ごしてもらったりと対応した。結果、クラスターは発生していない。

（２）入退居状況

①稼動状況　（単位：%）

	4月	5月	6月	7月	8月	9月	10月	11月	12月	1月	2月	3月
稼働率(%)	73.0	72.3	74.3	69.4	81.3	91.7	92.6	92.0	84.5	57.1	83.2	83.2

②入退居、退居理由　（単位：人）

入居(人数)		0	0	0	0	0	1	0	0	0	0	0	0
退居(人数)		0	0	0	0	0	0	0	0	1	0	0	0
退居理由	在宅復帰	0	0	0	0	0	0	0	0	0	0	0	0
	他施設へ	0	0	0	0	0	0	0	0	0	0	0	0
	その他	0	0	0	0	0	0	0	0	1	0	0	0

前々年度の空床状況が、関係機関にアナウンスをかけても新規利用に繋がらず。9月に1名新規利用者を受け入れたことで満床となる。しかし、本人の生活に対する意向と、ホームでの決まり事などが噛み合わなくなり、本人希望で12月に退去となった。以降、新規利用の相談や申し込みがなかったが、救護施設誠和園より、利用者の地域移行先の住居として、グループホームが利用できないか？との相談がある。関係機関が集まり、令和5年2月と3月に体験宿泊を行う。4月より利用開始予定となる。

年間稼働率　79.6%

（目標稼働率：87.67%）

③入居者年齢、性別割合　（単位：人）

		20 歳以下	21～30 歳	31～40 歳	41～50 歳	51～60 歳
年齢別		0	5	2	0	2
性別	男性	0	2	1	0	1
	女性	0	3	1	0	1

④介護事故発生状況（行政報告分）
行政報告事故はなかった。

⑤行事開催状況
新型コロナウイルス感染症の流行により、行事は中止している。

２．就労継続支援Ｂ型事業所リットの風
（１）重点目標に対する成果
新型コロナウイルスに関しては、感染対策を講じたことで、事業所での発症はなかった。しかし、併設のグループホームで罹患者が出たため、1/23～31 までの間、事業所を閉鎖した。作業内容は、引き続き施設内外の就労に参加してもらい、社会性や協調性を身に着けてもらえるよう支援を行った。

（２）登録状況
①　登録状況

	4 月	5 月	6 月	7 月	8 月	9 月	10 月	11 月	12 月	1 月	2 月	3 月
登録人数（人）	18	17	17	17	18	19	18	19	18	18	18	18
通所人数(人)	251	227	261	227	246	241	272	291	286	137	225	263
稼働率（%）	62.8	59.7	59.3	56.8	55.9	60.3	68.0	72.8	68.1	36.1	59.2	59.8

年間稼働率　59.9%

②登録者年齢別、性別割合　（単位：人）

		20 歳以下	21～30 歳	31～40 歳	41～50 歳	51～60 歳	61 歳以上
年齢別		1	3	2	3	3	6
性別	男性	1	2	1	1	0	5
	女性	0	1	1	2	3	1

③障がい種別　（単位：人）

障がい	知的	身体	精神	難病
登録人数	9	1	8	0

④介護事故発生状況（行政報告分）
行政報告事故はなかった。

⑤工賃について　平均工賃　13,300 円
皆勤手当・交通費を含み、目標工賃 12,500 円に向けて 1 年間取り組み、年間の平均工賃は上記の通りであった。作業内容も安定してきたこともあり、目標工賃以上の平均工賃支給が達成できた。また、初めて 7 月と 12 月に賞与の支給を行った。

令和４年度の工賃推移は以下の通りである。(皆勤手当は、条件付き皆勤も含む人数である)

	総支給額（円）	最高額（円）	最低額（円）	皆勤手当（名）
４月	241,140	25,000	4,000	2
５月	217,940	26,000	5,000	3
６月	254,740	27,200	6,500	3
７月	270,340	25,000	4,000	2
８月	242,740	27,000	2,500	3
９月	232,340	23,000	500	3
１０月	255,140	25,000	2,900	3
１１月	280,840	25,000	4,200	5
１２月	361,240	25,800	4,000	4
１月	128,640	12,100	1,500	0
２月	214,240	22,000	1,000	2
３月	250,240	27,200	1,000	3

⑥行事開催状況

	季節行事	定期行事	その他
	※コロナウイルスにより、行事は中止。	防災訓練(6 月、10 月)	※実習生の受け入れも中止。

Ⅱ　公益事業

１．有料老人ホーム馴染み横丁

（１）重点目標に対する成果

①個別対応についてはアセスメントからケアプランの詳細な見直しに基づき可能な限り個人の
ニーズに沿ったケアに努めた。

②担当者会にはキーパーソンの招集は出来なかったが、介護員、他職種で情報を交換しあって
利用者の自立、尊厳、QOL を高める介護看護を確認して実施に努めた。

③他事業所との連携は在宅から有料、特養へとの流れを作ることができた。ただ、馴染みで看取りを希望する家族とか入院で退所になった利用者が多く、特養への繋ぎは今一歩だった。千金との合同の入退去検討会は定例で実施して新規入居者獲得にも協力し合ってきた。

④人材育成については OJT をもっと深める必要があったが、職員不足で十分ではなかった。介護度がアップして介護量、困難ケースが増えてきた。対応に苦労する場面が多く研修に更に取り組む必要がある。

（２）入退所状況

①稼動状況　（単位：%）

	4 月	5 月	6 月	7 月	8 月	9 月	10 月	11 月	12 月	1 月	2 月	3 月
稼働率(%)	97.6	99.4	98.3	98.3	97.3	96.7	90.3	92.3	99.1	99.5	97.6	100

②入退居、退居理由　（単位：人）

入居(人数)		2	1	1	1	2	2	2	4	1	1	1	1
退居(人数)		2	1	1	1	2	2	5	2	0	2	2	0
退居理由	看取り	0	0	0	0	0	0	0	0	0	0	0	0
	住み替え	0	0	0	0	0	0	0	0	0	0	0	0
	長期療養	2	1	1	1	2	2	5	2	0	0	2	0
	その他	0	0	0	0	0	0	0	0	0	0	0	0

※入居者の体調に留意し医療連携を迅速に行うことで、速やかな入退居が実現でき稼働率にも反映できた。

年間稼動率　97.2%

③入所者年齢別、性別割合と要介護状況　（単位：人）

※最高年齢は 98 歳、最低年齢は 77 歳となっている。

		69　歳以下	70 ～ 74 歳	75 ～ 79 歳	80 ～ 84 歳	85 ～ 89 歳	90 ～ 94 歳	95 ～ 99 歳	100　歳以上
年齢別		0	0	2	4	6	12	6	0
性別	男性	0	0	1	1	1	1	2	0
	女性	0	0	1	3	5	11	4	0

※平均介護度は 3.5

		要支援 1	要支援 2	要介護 1	要介護 2	要介護 3	要介護 4	要介護 5
介護度別		0	0	1	5	6	13	5
性別	男性	0	0	0	1	1	3	1
	女性	0	0	1	4	5	10	4

④介護事故発生状況（行政報告分）　（単位：人）

		4 月	5 月	6 月	7 月	8 月	9 月	10 月	11 月	12 月	1 月	2 月	3 月
介護事故（行政報告分）		0	0	1	1	0	1	1	1	1	0	1	0
事故内容	転倒	0	0	0	0	0	0	1	1	0	0	1	0
	誤薬	0	0	0	0	0	0	0	0	1	0	0	0
	その他	0	0	1	1	0	1	0	0	0	0	0	0

⑤食事形態状況　（単位：人）

主食	常食	軟飯	全粥	ミキサー	その他
	0	20	9	1	0
副食	常食	一口大	刻み	ミキサー	その他
	20	0	9	1	0

⑥行事開催状況

実施月	行事名
4 月	桜花見（さくら公園）
5 月	鯉のぼり立ち上げ
6 月	紫陽花街道鑑賞（父養寺）
7 月	七夕レク
8 月	夕涼み会
9 月	敬老会
10 月	ハロウィン
11 月	コスモス見学（東部球場）
12 月	クリスマス会
	餅つき大会
1 月	~~初詣（土佐神社）~~ ※コロナ感染により中止
2 月	節分行事
3 月	雛祭りレク

※毎週木曜日：サンプラザ
毎月 28 日：理美容トーリ

２．有料老人ホーム千金の一日

（１）重点目標に対する成果

新型コロナウイルス感染対策は①オンライン環境整備②家族面会場所として１階ブリスおよびＺＯＯＭの活用③職員研修のＺＯＯＭによるオンライン参加④新型コロナウイルス接触アプリ「ＣＯＣＯＡ」を職員各自が設定し新しい生活様式の意識向上に努めた⑤感染症の流行期には週２回、職員の集中検査（抗原検査）を行い感染の早期発見に努めた。
入居者の居宅として健康で安心でき馴染みの生活が継続できるように、コロナワクチン予防接種の積極的な実施。季節の変わり目など体調変化の早期発見と状態に合わせた対応。

自立を目指すケアに基づき、個人の心身の状態に合わせた個別ケアを目指した。制限や看取りの以外の入居者については、アンケートをもとに主菜を選べる選択食の実施など、食事や水分摂取量の確保を目標に取組みを行なった。

行政や地域と交流（喫茶ブリス、体操教室、認知症カフェの運営）に関しては新型コロナウイルス感染対策で中止した。

公益事業の運営見直しについて、待機者の減少もあり、毎月有料老人ホーム馴染み横丁との合同入退居検討会を開催し協力体制を取り、訪問調査など機会損失の発生防止の継続に努めた。

非常災害に備え、三ッ星日記と共同して防災倉庫の設置や防災用品（備蓄品）の充実を図り、購入したテントの設置や、炊き出しなどの訓練にも取り組んだ。また地域の防災訓練への参加も行った。

（２）入退所状況

①稼動状況　（単位：%）

	4月	5月	6月	7月	8月	9月	10月	11月	12月	1月	2月	3月
稼働率(%)	98.8	96.6	97.7	96.9	96.7	92.5	97.9	95.6	96.4	96.3	93.4	93.5

②入退居、退居理由　（単位：人）

		4月	5月	6月	7月	8月	9月	10月	11月	12月	1月	2月	3月
入居(人数)		0	2	0	1	1	4	2	3	3	2	1	3
退居(人数)		0	2	1	1	0	4	3	1	4	2	2	2
退居理由	看取り	0	0	0	0	1	1	2	1	1	0	0	1
	住み替え	0	0	0	0	0	0	0	0	0	0	0	0
	長期療養	0	2	1	1	0	3	1	0	2	2	1	0
	その他	0	0	0	0	0	0	0	0	1	0	1	1

※夏季（8～９月）と冬季（1～１2）にコロナクラスターが発生。9月以降、持病の悪化や体調不良による長期入院や長期療養のための退居が多く発生した。11月からの５か月間の平均稼働率は 1.66%減少、体調管理や異常の早期発見に努めたが、年間平均稼働率は前年度比1.1%減となった。

年間稼動率　96.1%

③入所者年齢別、性別割合と要介護状況　（単位：人）

※最高年齢は 98 歳、最低年齢は 66 歳となっている。

		69歳以下	70～74歳	75～79歳	80～84歳	85～89歳	90～94歳	95～99歳	100歳以上
年齢別		1	0	1	3	15	9	11	0
性別	男性	0	0	1	0	4	0	3	0
	女性	1	0	0	3	11	9	8	0

※平均介護度は 2.87

		要支援 1	要支援 2	要介護 1	要介護 2	要介護 3	要介護 4	要介護 5
介護度別		1	1	6	8	11	9	4
性別	男性	0	1	1	1	3	2	0
	女性	1	0	5	7	8	7	4

④介護事故発生状況（行政報告分）　（単位：人）

		4 月	5 月	6 月	7 月	8 月	9 月	10 月	11 月	12 月	1 月	2 月	3 月
介護事故（行政報告分）		1	0	2	0	1	0	0	0	2	1	0	0
事故内容	転倒	1	0	0	0	1	0	0	0	2	1	0	0
	誤薬	0	0	2	0	0	0	0	0	0	0	0	0
	その他	0	0	0	0	0	0	0	0	0	0	0	0

⑤食事形態状況　（単位：人）

主食	常食	軟飯	全粥	ミキサー	その他
	22	12	2	4	0
副食	常食	一口大	刻み	ミキサー	その他
	22	7	7	4	0

⑥選択食の実施状況

実施月	主菜①	主菜②
4 月	カレイのしぐれ煮	鶏の天ぷら
5 月	エビフライ	オムライス
6 月	五目寿司	天ぷら
7 月	鮭のホイル焼き	甘酢肉団子
8 月	煮込みハンバーグ	天ぷら盛り合わせ
9 月	エビフライ大	煮込みハンバーグ
10 月	おでん	すき焼き

※12 月～2 月は行事食提供のため中止

⑦行事開催状況

実施月	行事名
4 月	お花見（土佐神社）
5 月	生け花
6 月	紫陽花見学（一宮 1 号公園）
7 月	おやつレク（フルーツポンチ作り）
8 月	スイカ割り
9 月	敬老会
10 月	おやつレク（ホットケーキ）
11 月	ビデオ上映会
	一宮ふれあいまつり　　中止
12 月	クリスマス
	餅つき
１月	書初め
２月	節分　　中止
３月	花見(土佐神社)

※毎週火・木曜日：いきいき百歳体操　中止
毎週木曜日：サンプラザ
毎週月曜：お話の会　中止
毎週土曜日：カラオケクラブ　中止
第 2 金曜日：生け花クラブ　中止
第 3 水曜日：大正琴　中止

３．居宅介護支援事業所まるごと応援隊

（１）重点目標に対する成果

新型コロナウイルス感染防止対策として、職員は出勤前に検温、マスクの着用、手洗いを励行し、訪問時は利用者宅で、マスク着用や換気へのご協力を頂きました。また、研修はオンライン研修や、実地研修は参加人数を制限し研修に参加、感染防止に努めました。

令和３年度において、前年度同様に多機関の事業所から新規利用者の依頼を受けており、契約数は３月末現在 154 名なっています。令和２年度末では、契約数は 150 名でしたが、新規契約 29 名、解約 25 名となっており、契約数は増加となりました。

また、新型コロナウイルス感染防止のため、病院や介護施設との連携が困難なケースが多く見られました。特に病院からの入退院時の連携が取れず、在宅復帰をされた後の支援に大きな影響が出ました。ターミナルも昨年に引き続き支援させて頂きました。今後も利用者のニーズの把握を行い、適切なサービスを提供することで利用者の尊厳を保持し、その有する能力に応じて自立した日常生活を営むことが出来るように専門職としての相談支援を実施していきます。

（２）利用者状況

①稼動状況　（単位:％）

	４月	５月	６月	７月	８月	９月	10 月	11 月	12 月	１月	２月	３月
稼働率(％)	101.9	102.2	98.9	92.6	97.0	91.5	97.0	94.8	94.0	96.3	93.3	94.8

年間稼動率　96.2％

②契約　（単位：人）

契約(36 名)		1	4	4	1	4	1	2	5	5	0	7	2
契約経路	高知市基幹型								1				1
	布師田・一宮包括	1	2			2							
	秦包括支援センター		1									2	
	香美市包括					1			2			1	
	南町北町江ノ口地域包括			1			1						
	病院地域連携室		1	2	1	1		1	2	1		1	1
	利用者家族							1		1		1	
	居宅移行									3			
	法人職員												
	地域住民												
	ぼっちり横丁			1								2	
	再契約												

③解約理由　（単位:人）

解約(39 名)		3	3	1	5	1	5	5	4	4	1	3	4
解約理由	長期入院	3	1					2	1	2		2	2
	介護医療院				1		1	1				1	
	自法人入所				1		2		1				
	施設入所						2						1
	老健入所												
	死去		1		3	1		2	1	2	1		
	ターミナル								1				
	包括・居宅移行		1	1									1
	自　立												
	その他												

④利用者年齢別、性別割合と要介護状況　（単位人）

※最高年齢は 105 歳、最低年齢は 54 歳（第 2 号）となっている。

		69　歳以下	70 ～ 74 歳	75 ～ 79 歳	80 ～ 84 歳	85 ～ 89 歳	90 ～ 94 歳	95 ～ 99 歳	100　歳以上
年齢別		6	4	16	36	26	42	18	3
性別	男性	5	2	8	11	7	10	4	1
	女性	1	2	8	25	19	32	14	2

※平均介護度は 1.7

		要支援 1	要支援 2	要介護 1	要介護 2	要介護 3	要介護 4	要介護 5
介護度別		19	8	60	27	20	12	5
性別	男性	4	0	20	12	10	2	0
	女性	15	8	40	15	10	10	5

４．地域ふれあい介護予防事業（法第 24 条第 2 項）

（１）いきいき百歳応援講座

①開催期間と参加者数

開　催　期　間		延参加人数
春期	コロナ感染対策に伴い中止	0 名
秋期	〃	0 名
通年	〃	0 名
通年	〃	0 名
合計		0 名

※コロナ感染対策に伴い、本事業中止となる。

（２）脳の健康教室

令和３年２月２５日以降、新型コロナウイルス流行に伴い、蔓延防止対策の為、休講となっており、地域住民の参加はなし。あざみの里利用者のみ職員対応にて学習を行っている。

【令和２年度　地域ふれあい介護予防事業活動運営費用】

	予　算	実　績	備　　考
事業収入	1,051,000	987,950	
事業支出	687,060	347,451	
資金収支	△14000	27,444	
ｻｰﾋﾞｽ区分間繰入金			
資金収支差額	△14,000	27,444	